11-TC-1212A H15

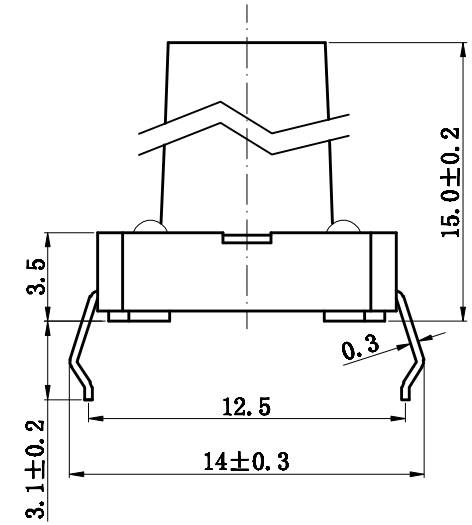

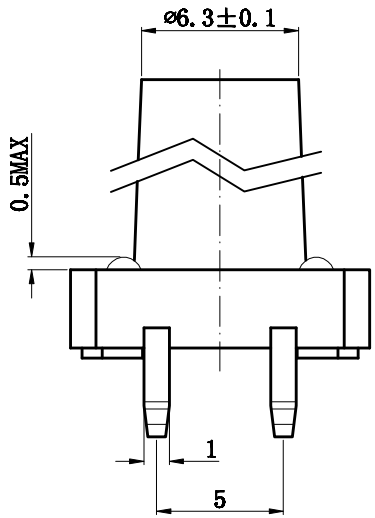

Specifications		
Rating		0.05A 12VDC
Environment Temperature		-25℃ ~ 85℃
Contact Resistance		≤50mΩ
Insulation Resistance		≥100MΩ (at 500VDC)
Voltage proof	Terminal-terminal	100V AC/10mA/5s
	Terminal-knob	500V AC/10mA/5s
Electronical life		100000 Cycles
Operating Force		160gf

CIRCUIT:

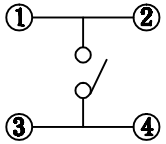

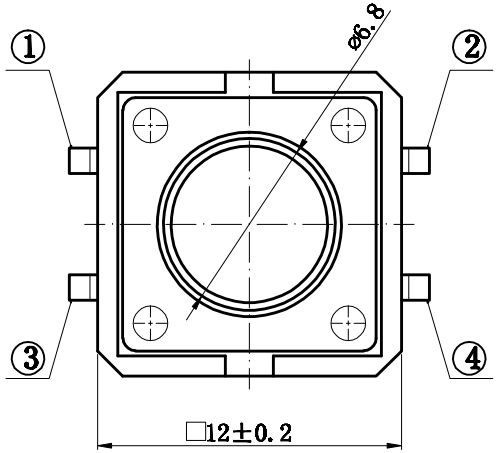

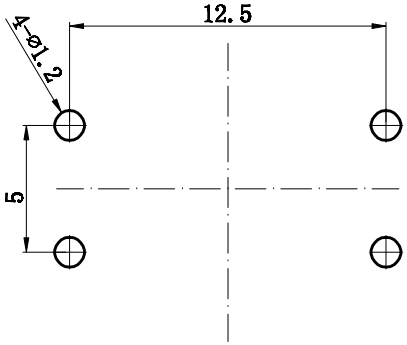

P.C.B

NOTE:

TOLERANCE UNLESS OTHERWISE SPECIFIED

X. ±0.20 .X±0.15 .XX±0.10

借（通）用件登记
旧底图总号
底图总号
签 名
日 期

标记	处数	更改文件号	签 名	日 期	Product drawing				ZHEJIANG JIALONG ELECTRON CO.,LTD
									Tact Switch
设 计		标准化			投 影	版次	重 量	比 例	11-TC-1212A H15
审 核		批 准				A0		4:1(A4)	
工 艺		日 期			共 1 页		第 1 页		